UNIPUMP Насос циркуляц. (отопл.) PFE 50-150 280

Циркуляционные фланцевые насосы · Артикул 45176 · Серия PFE

1. Обзор

Насос циркуляционный серии PFE с фланцевым соединением и электронным управлением предназначен для принудительного движения жидкости (циркуляции) в замкнутом трубопроводе систем отопления, включая системы с постоянным и переменным расходом теплоносителя, а также в системах охлаждения и кондиционирования воздуха.
Насос оснащен электродвигателем с постоянными магнитами, «мокрым» ротором и блоком управления со встроенным преобразователем частоты, который контролирует скорость вращения рабочего колеса и позволяет осуществлять управление работой насоса в различных режимах в зависимости от характеристики системы.
Дополнительно насос имеет защитные функции и возможность внешнего управления по ШИМ-сигналу.

Основные данные

Присоединительный размер	DN50
Максимальная мощность, Вт	21...790
Максимальный напор, м	15
Максимальная производительность, м3/ч	24
Максимальная производительность, л/мин	400
Гарантия, мес	24

2. Гидравлические характеристики

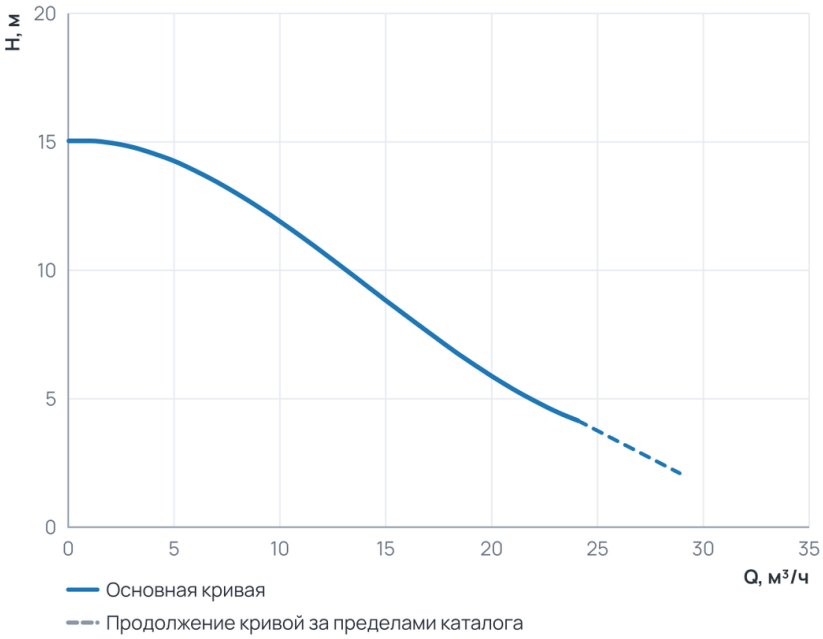

Рабочий диапазон

Подача Q	0 ... 24,1 м³/ч
Напор H	4,2 ... 15 м

Пунктир на диаграмме — продолжение кривой за пределами каталога производителя.

3. Технические данные

Общие сведения

Тип	Насос	Серия	PFE
Сдвоенный	Нет	Назначение	Отопление
Гарантия, мес	24	Качество воды	Чистая
Ответные соединения	Да	Страна производства	Китай

Гидравлические данные

Максимальный напор, м	15	Максимальное давление в системе, бар	10
Максимальная производительность, м3/ч	24	Максимальная производительность, л/мин	400

Перекачиваемая среда

Температура окружающей среды, °C	+1...+40	Максимальная температура перекачиваемой жидкости, °C	-10...+110

Материалы

Материал корпуса	Чугун	Материал обмотки статора	Медь
Материал рабочего колеса	Пластик		

Монтаж и присоединение

Вес, кг	25	Длина, мм	234
Высота, мм	280	Ширина, мм	219
Присоединение	Фланцевое	Монтажная длина, мм	280
Длина электрокабеля (м)	1,5	Электрокабель с вилкой	Да
Присоединительный размер	DN50	Диаметр условного прохода, мм	50
Качество воды (Циркуляционные фланцевые насосы)	Чистая	Страна производства (Циркуляционные фланцевые насосы)	Китай
Длина электрокабеля (м) (Циркуляционные фланцевые насосы)	1,5	Электрокабель с вилкой (Циркуляционные фланцевые насосы)	Да

Электродвигатель

Степень защиты	IP44	Номинальный ток, А	3,73
Параметры электросети	~230В; 50Гц	Максимальная мощность, Вт	21...790
Частотное регулирование двигателя	Да		

4. Габаритные размеры

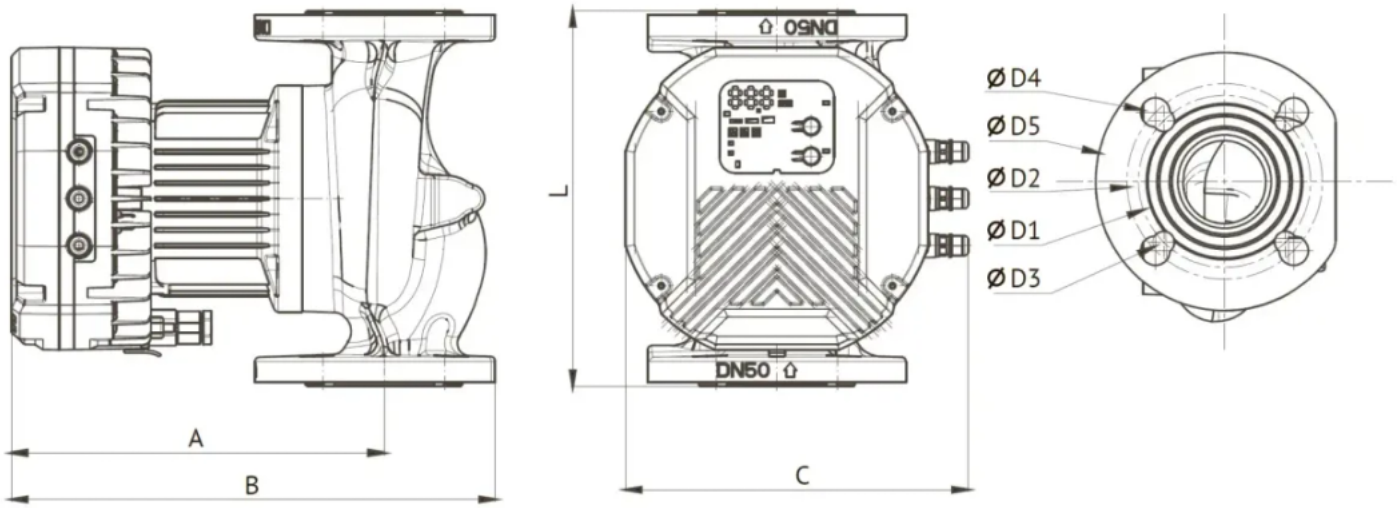

Рисунок 1 – Размеры насосов PFE, DN50

Модель	Размеры, мм									
	L	A	B	C	D1	D2	D3	D4	D5	DN
PFE 50-80 240	240	308	237	219	110	125	14	19	165	50
PFE 50-120 280	280	306	234							
PFE 50-150 280	280	306	234							

5. Данные для заказа

Наименование	Насос циркуляц. (отопл.) PFE 50-150 280
Артикул	45176
Производитель (марка)	UNIPUMP
Серия	PFE
Вид оборудования	Циркуляционные фланцевые насосы
Вес, кг	25
Гарантия, мес	24
Страна производства	Китай
Страна производства (Циркуляционные фланцевые насосы)	Китай

6. Документация

Инструкции и паспорта

- Инструкция PFE

Разрешительные документы

- Сертификат соответствия
- Декларация о соответствии-2
- Декларация о соответствии

Прочее

- Листовка A4

Документы прилагаются к товару — в карточке товара и в архиве документов для тендера.